FKG MULTI-CYLINDER HYDRAULIC CONE CRUSHER

FKG 多缸液压圆锥破碎机

产品介绍

FKG 多缸液压圆锥破碎机的腔型具有产量高、能耗低的特点。在同样的动锥直径下，破碎行程更长、破碎比更大。在满腔情况下更能利用层压破碎作用，使最终的产品粒度组成更稳定、粒型更优。

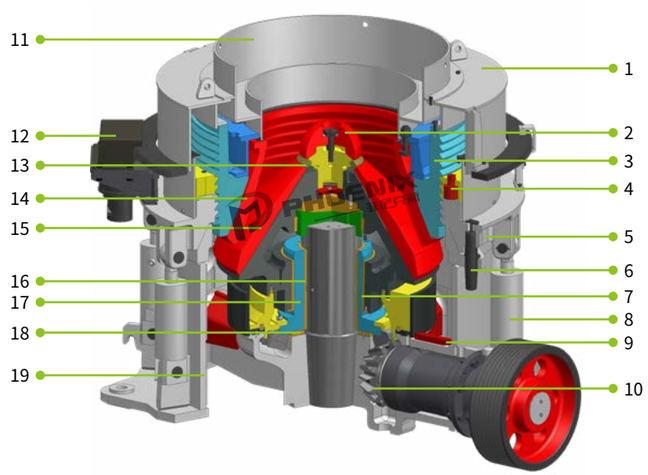

1	调整帽	11	给料斗
2	分料盘	12	液压马达
3	调整套	13	压环
4	锁固缸	14	轧臼壁
5	支撑套	15	破碎壁
6	导向销	16	主轴衬套
7	躯体衬套	17	偏心套
8	释放缸	18	推力板
9	筋护板	19	机架
10	锥齿轮		

产品特点

- 机架、主轴采用高强度合金钢精铸、精锻加工而成，坚固耐用，适合中硬以上物料的破碎。
- 可在恒定的排料口下进行生产，避免在生产中排料口的变化。
- 特殊设计的破碎腔，采用高能层压原理，输入能力更大，产量更高，易损件相对磨耗少，产品粒形更趋于立方体，针片状含量少。
- 定轴式设计，主轴在运行过程中不动，极大增加其强度，可获得更大的装机功率，且设备重量比传统圆锥大大降低。
- 双向过铁释放液压缸能够让铁块通过破碎腔，液压清理破碎腔行程大，而且与衬板磨损无关，减少清除破碎腔内堵塞物料所需的工作量。
- 液压马达驱动调整套（定锥衬板），可对排料口进行准确调整，液压马达还可使调整套和定锥衬板全部转出支撑套，以便更换定锥衬板和动锥衬板，从而简化了衬板更换的工作量。
- 衬板固定技术提高了衬板的可靠性，定锥衬板靠楔块与定锥衬板上部的螺旋斜面配合，形成自锁；动锥衬板由自锁式锁紧螺栓紧固。
- 该机采用的青铜套，在振动大、粉尘多的破碎环境里能够提供更大的负载能力。

FKG 多缸液压圆锥破碎机技术参数表

型号	最大给料尺寸	推荐排料口范围	电机功率	生产能力（t/h）—开路，闭边排料口（mm）								
	(mm)	(mm)	(kw)	9	13	16	19	22	26	31	38	51
FKG-150C	165	22-31										
FKG-150M	135	13-26	90	30-41	50-66	75-86	90-102	100-123	110-132	130-158		
FKG-150F	55	9-19										
FKG-200C	180	22-31										
FKG-200M	140	13-31	160	55-62	70-93	100-140	130-170	165-195	175-220	195-230		
FKG-200F	60	9-22										
FKG-280C	250	26-51										
FKG-280M	160	16-38	200	58-72	75-98	130-150	170-210	190-220	230-260	270-298	299-322	325-350
FKG-280F	80	9-22										
FKG-400C	300	31-51										
FKG-400M	230	22-51	315	120-145	140-180	200-240	230-300	270-349	295-368	310-410	350-450	460-550
FKG-400F	80	9-26										
FKG-600C	350	31-51										
FKG-600M	230	22-51	450-550		300-420	350-530	390-510	430-590	460-620	490-680	570-760	650-860
FKG-600F	80	13-26										